14.14.201 ГЧ

Рис.1

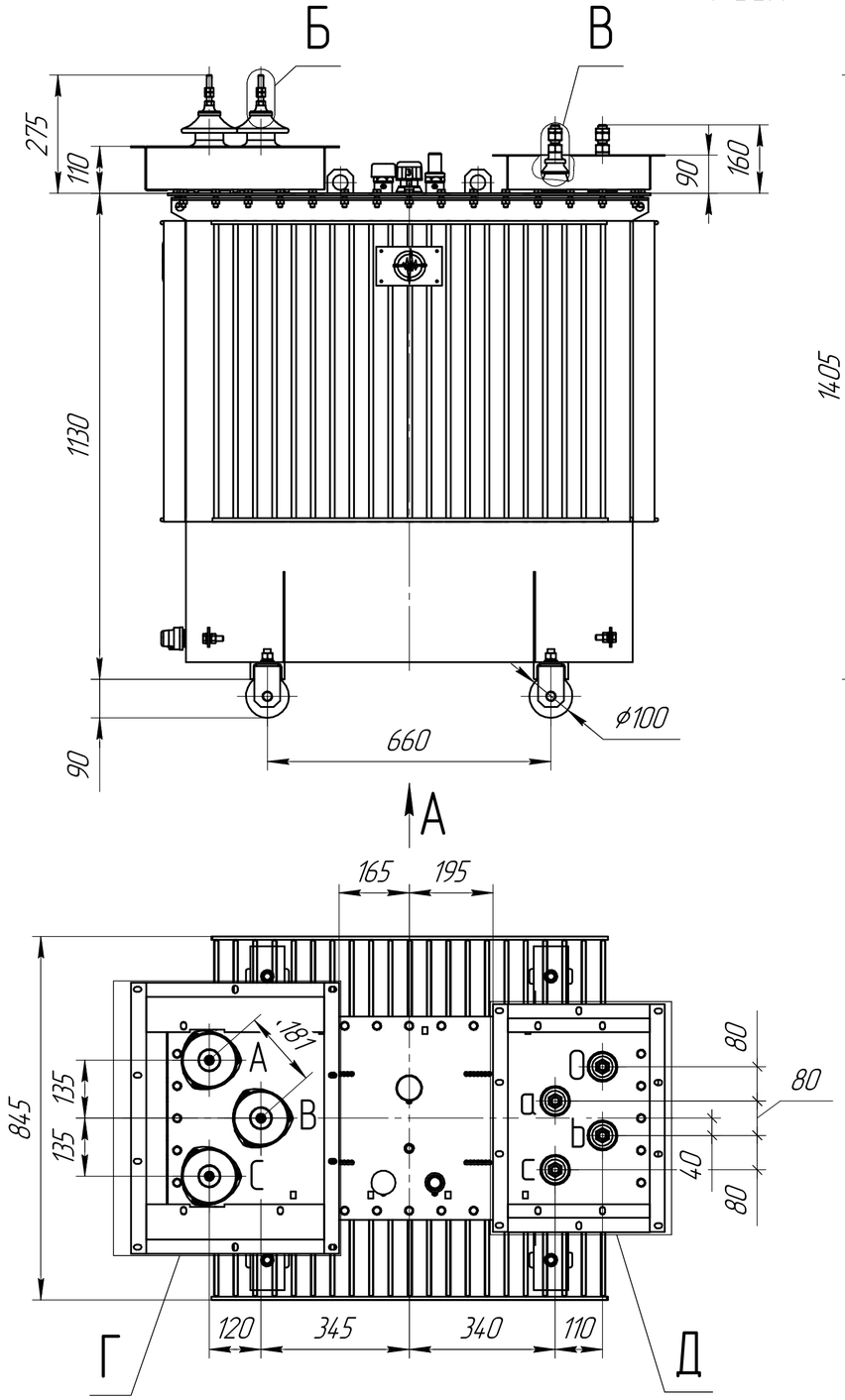

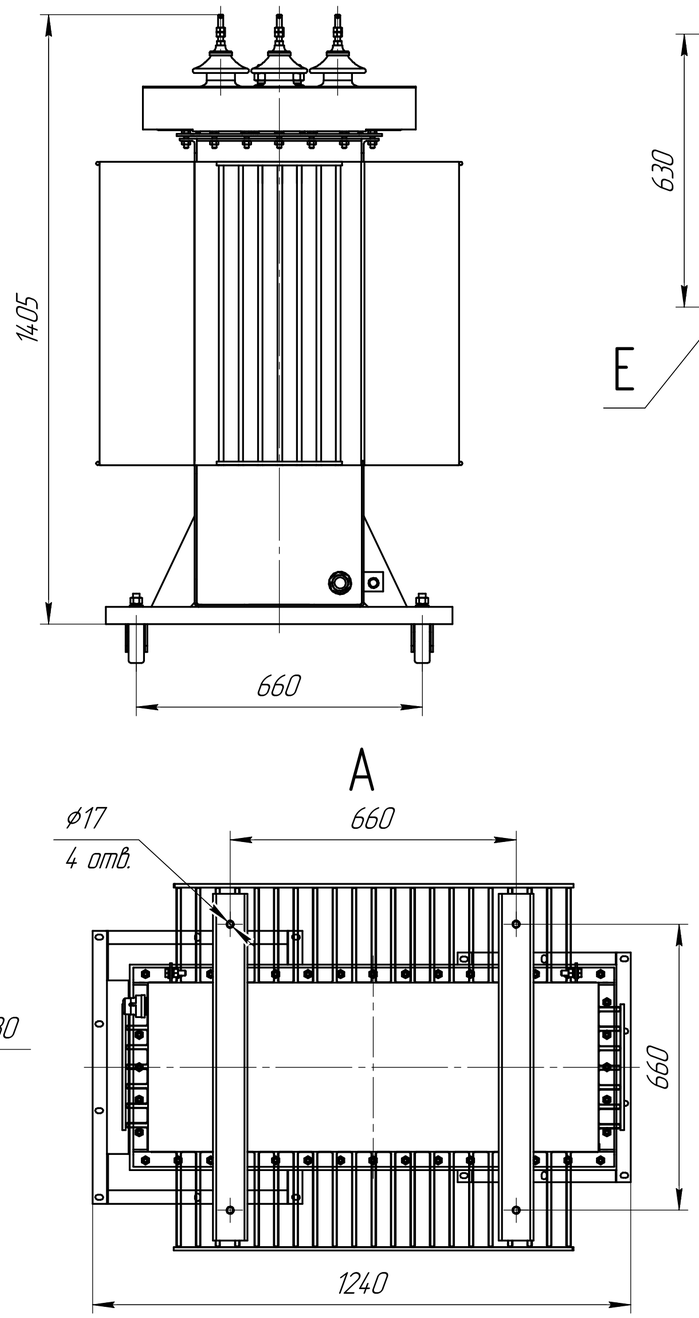

Г

Фланец ВН

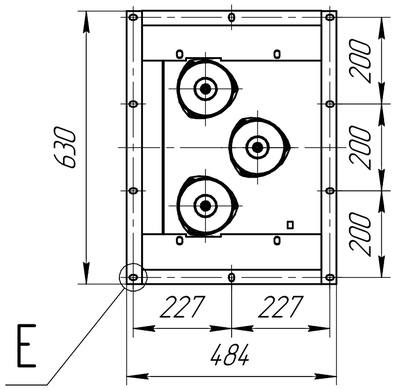

Д

Фланец НН

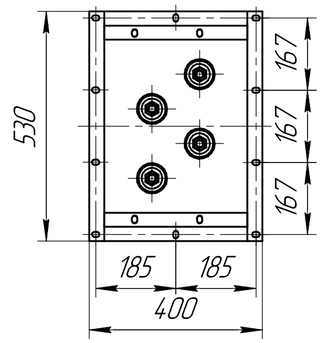

Рис.2

Остальное – см рис.1

(1:15)

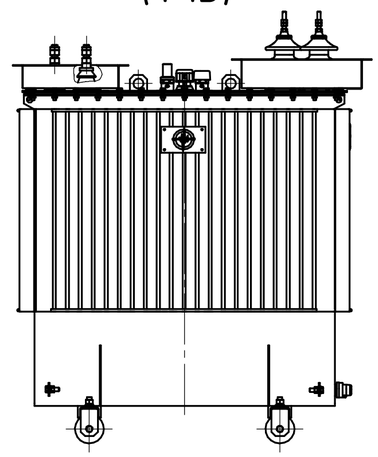

(1:15)

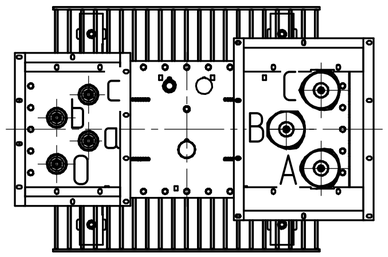

Обозначение	Схема и группа соединения	Климат. испол. и катег. размещ.	Сторона ВН		Сторона НН		Исполнение выводов	Рис.
			Напряж, В	Ток, А	Напряж, В	Ток, А		
1.4.14.201	У/Ун-0	У(ХЛ)1	6000	38,5	400	577	левое	1
-01			10000	23,1			левое	1
-02	Д/Ун-11		6000	38,5			левое	1
-03			10000	23,1			левое	1
-04	У/Ун-0		6000	38,5			правое	2
-05			10000	23,1			правое	2
-06	Д/Ун-11		6000	38,5			правое	2
-07			10000	23,1			правое	2

Е(1:4)

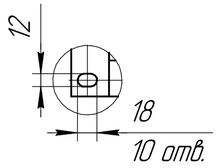

Б(1:4)

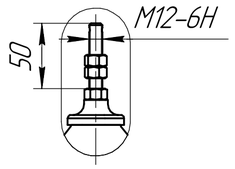

В(1:4)

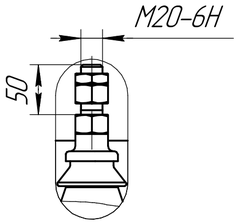

Изм.	Лист	№ докум.	Подп.	Дата	1.4.14.201 ГЧ			
Разраб.				01.10.19	ТМГФ-400/10 Габаритный чертеж	Лит.	Масса	Масштаб
Пров.							1225	1:10
Т.контр.						Лист	Листов 1	
Н.контр.					АО "ЭЛЕКТРОЩИТ" г. Чехов			
Утв.								

Перв. примен. 1.4.14.201

Справ. №

ТМГФ-400/10-У(ХЛ)1

Подп. и дата

Инв. № дубл.

Взам. инв. №

Подп. и дата

Инв. № подл.